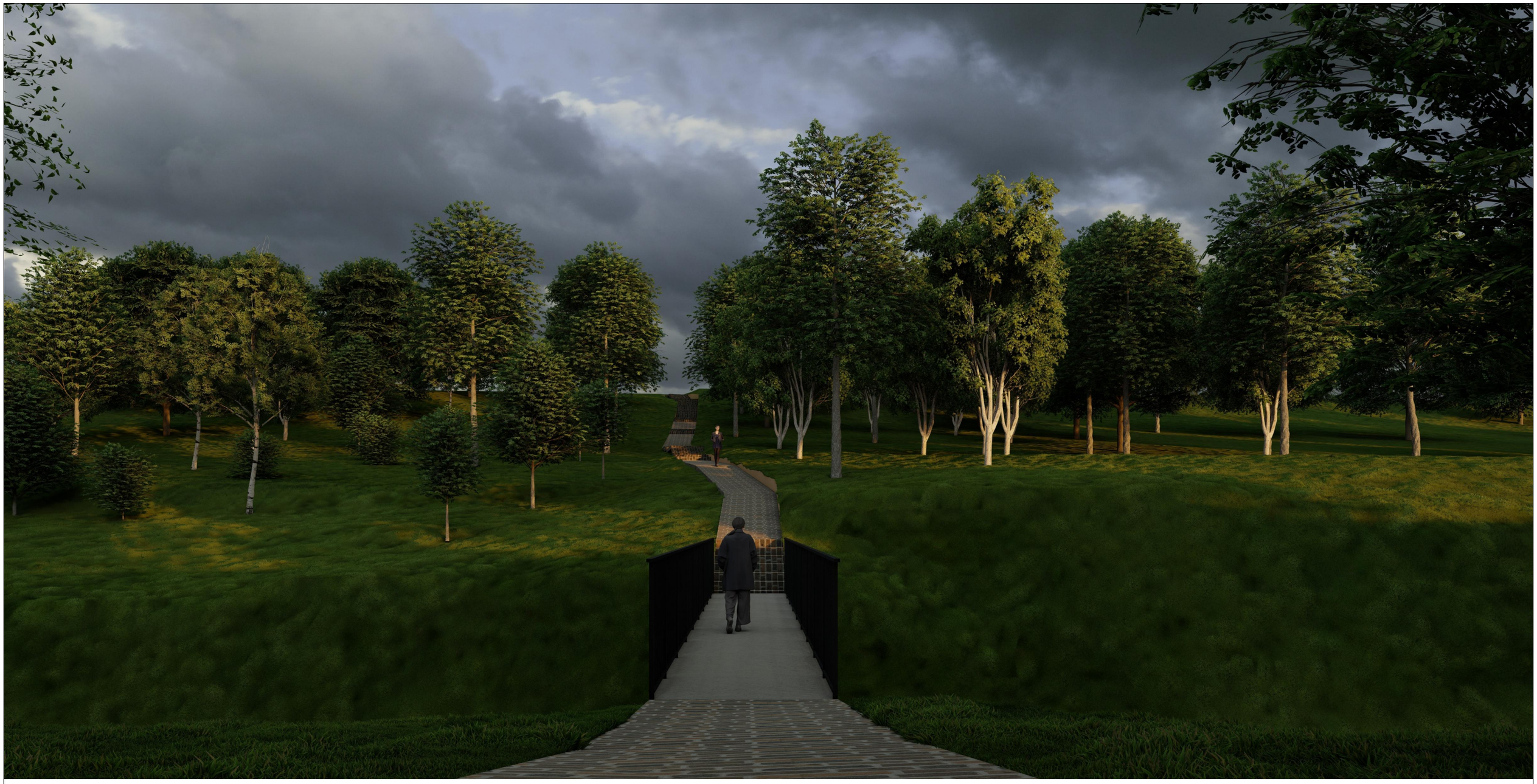

ԿԱՄՐՋԻ ԵԼԽԱԳԻԾ

ԱՆՎԱՆԱՑԱՆԿ	N
ԲԱՑԱՏՐԱԳԻՐ, ԱՆՎԱՆԱՑԱՆԿ	1
ԳԼԽԱՎՈՐ ՀԱՏԱԿԱԳԻԾ Մ 1:2000	2
ԳԼԽԱՎՈՐ ՀԱՏԱԿԱԳԻԾ Մ 1:500	3
ԳԼԽԱՎՈՐ ՀԱՏԱԿԱԳԻԾ Մ 1:200	4
ՀԱՏԱԿԱԳԻԾ Մ 1:50	5
ՃԱԿԱՏ Ա-Բ Մ 1:100	6
ԿՏՐՎԱԾՔ /1-1/ Մ 1:100	7
ԿՏՐՎԱԾՔ /2-2/ Մ 1:100	8
ԲԱԶՐԻՔ	9
ԵՌԱՉԱՓ ՊԱՏԿԵՐՆԵՐ	10

ԲԱՑԱՏՐԱԳԻՐ

ՀՀ Տավուշի մարզի Բերդ համայնքի **կամրջի և տուֆե ճանապարհի** նախագծա–նախահաշվային աշխատանքները իրականացված են համաձայն պատվիրատուի առաջադրանքի: Նախատեսվում է իրականացնել հողային աշխատանքներ և բետոնացում:
Կամրջի և տուֆե ճանապարհի կառուցապատման ծավալային մակերեսը կազմում է 161 մ^2:
Կամրջի մակերեսը կազմում է 21.06մ^2:
Կամրջի լայությունը կազմում է 1.6 մ:
Տուֆե ճանապարհի մակերեսը կազմում է 139.83 մ^2:
Տուֆե ճանապարհի լայնությունը կազմում է 1.6 մ:

Կամրջի անվտանգությունն ապահովված է բազրիքներով:
Բազրիքի բարձրությունը կազմում է 1.2 մ:
Բազրիքի երկարությունը կազմում է 13.5 մ:

ԳԼԽԱՎՈՐ ՀԱՏԱԿԱԳԻԾ Մ 1:2000

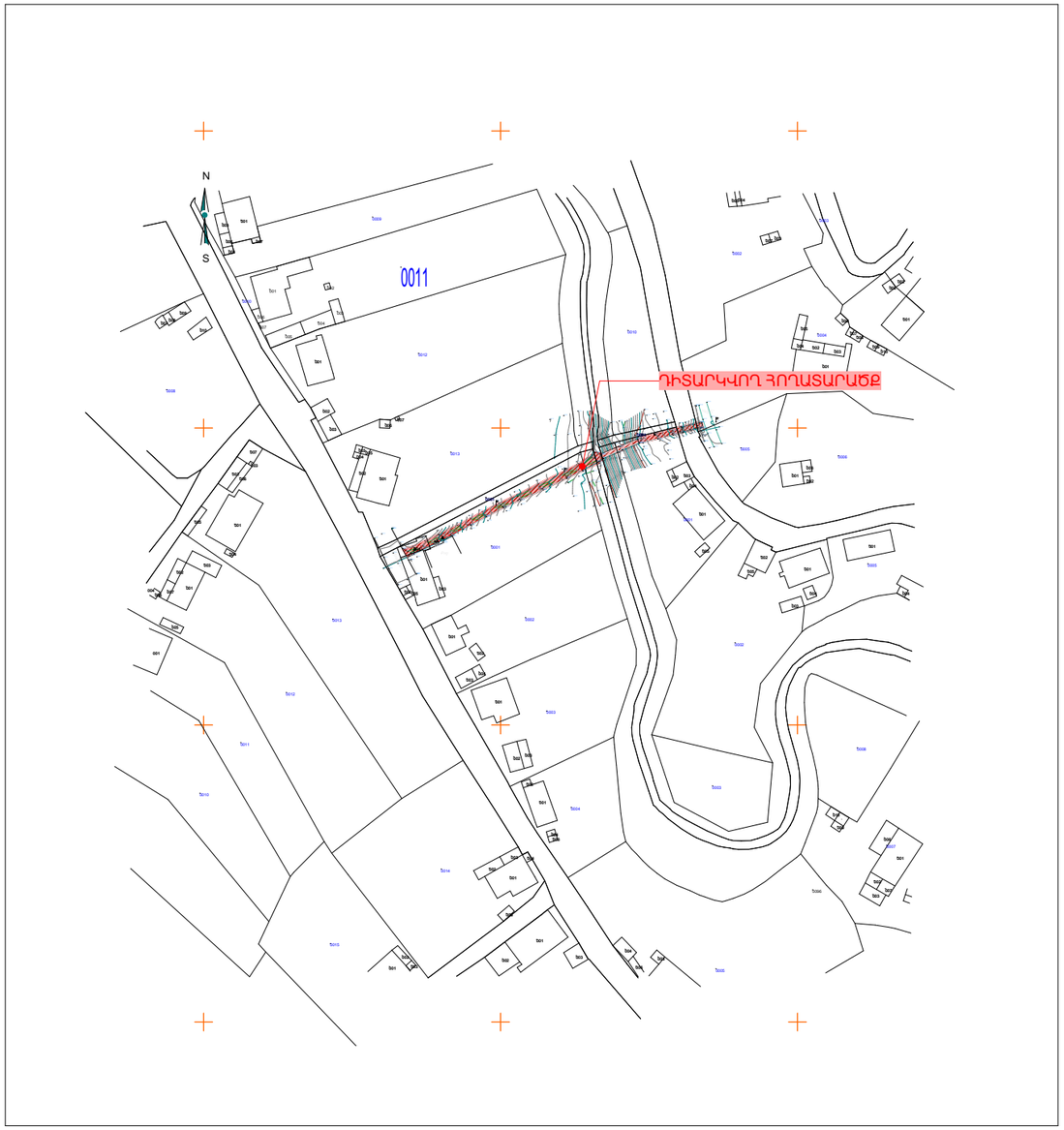

ԳԼԽԱՎՈՐ ՀԱՏԱԿԱԳԻԾ Մ 1:500

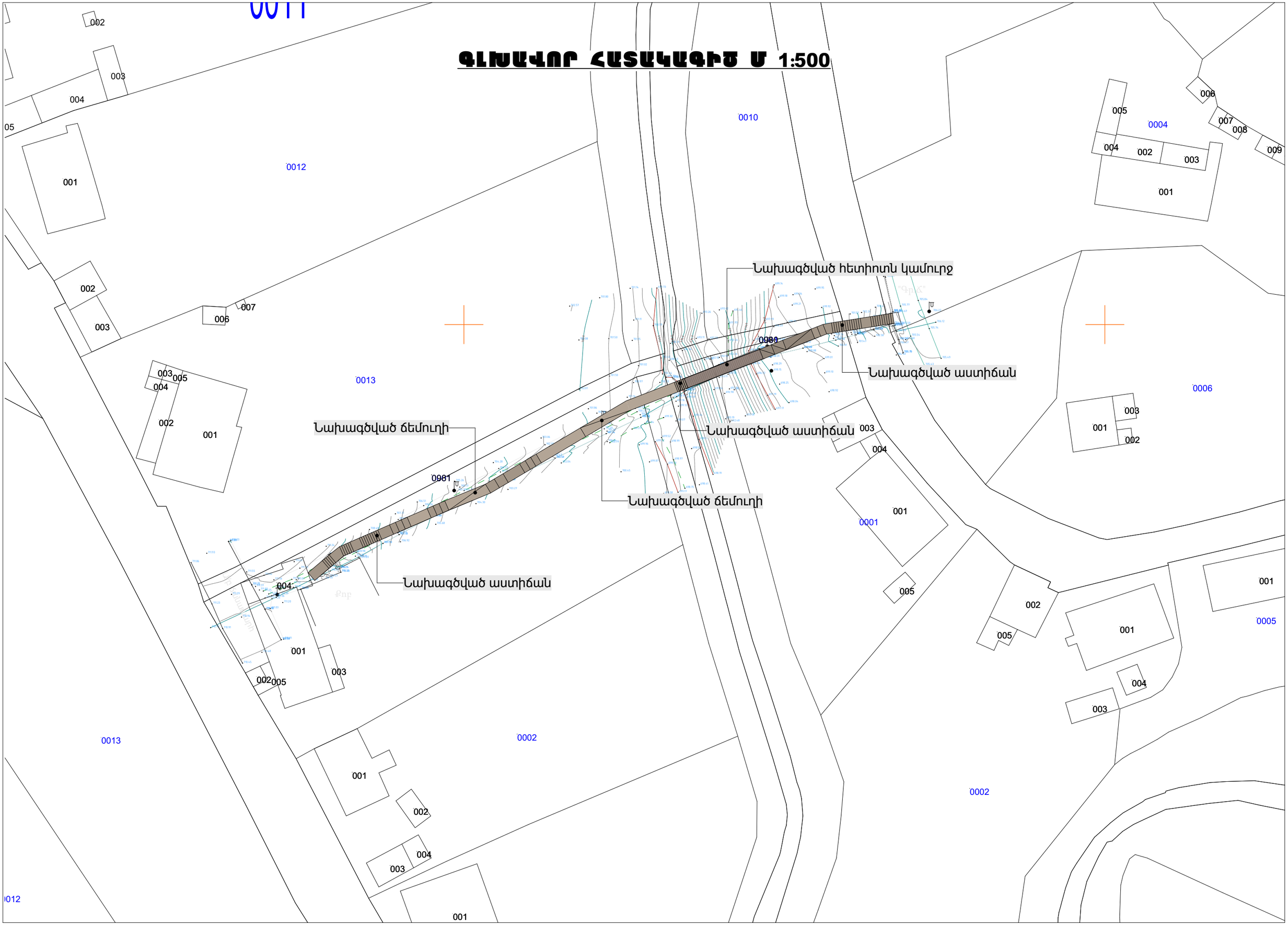

ԳԼԽԱՎՈՐ ՀԱՏԱԿԱԳԻԾ Մ 1:200

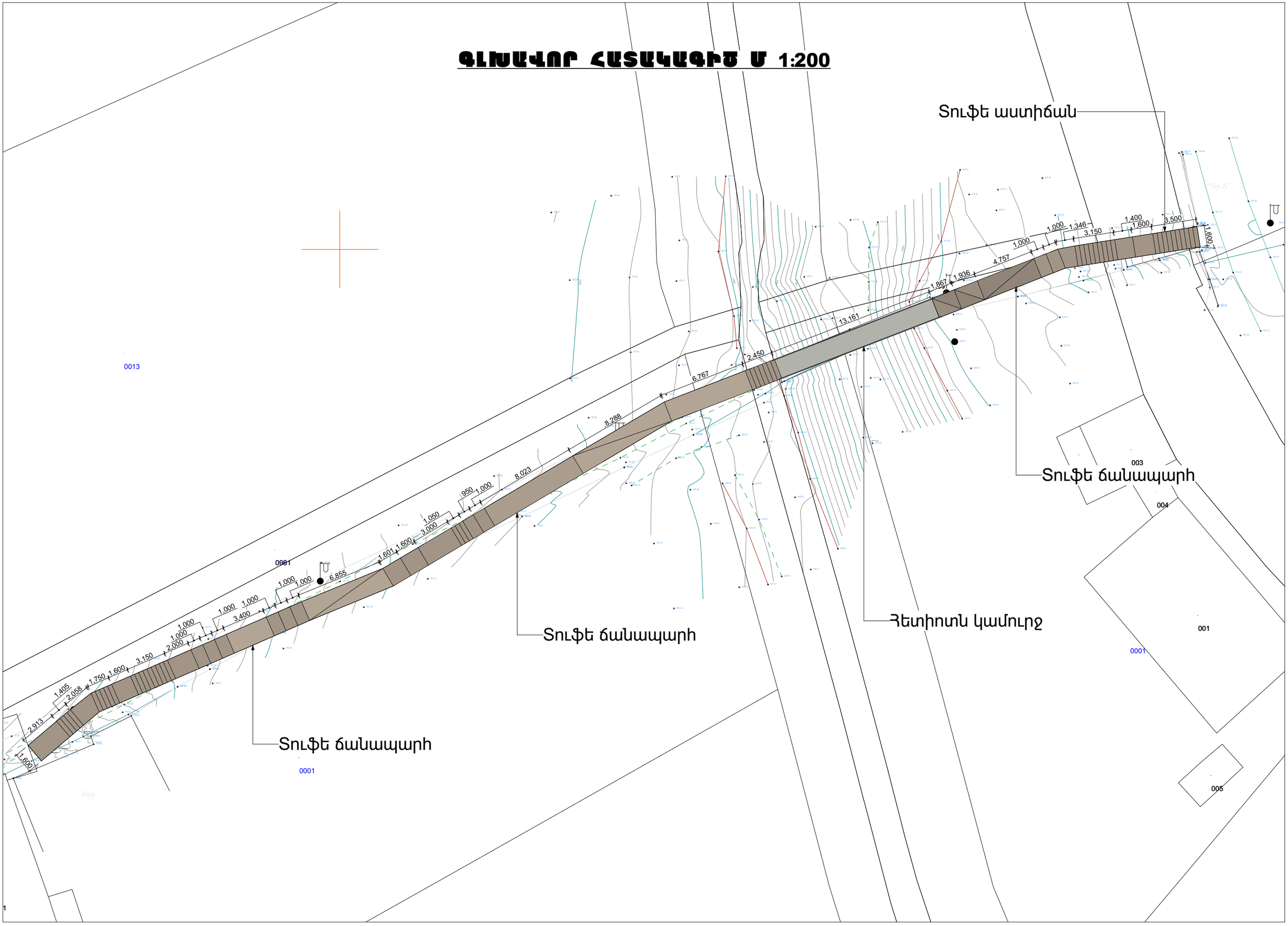

ՀԱՏԱԿԱԳԻԾ Մ 1:50

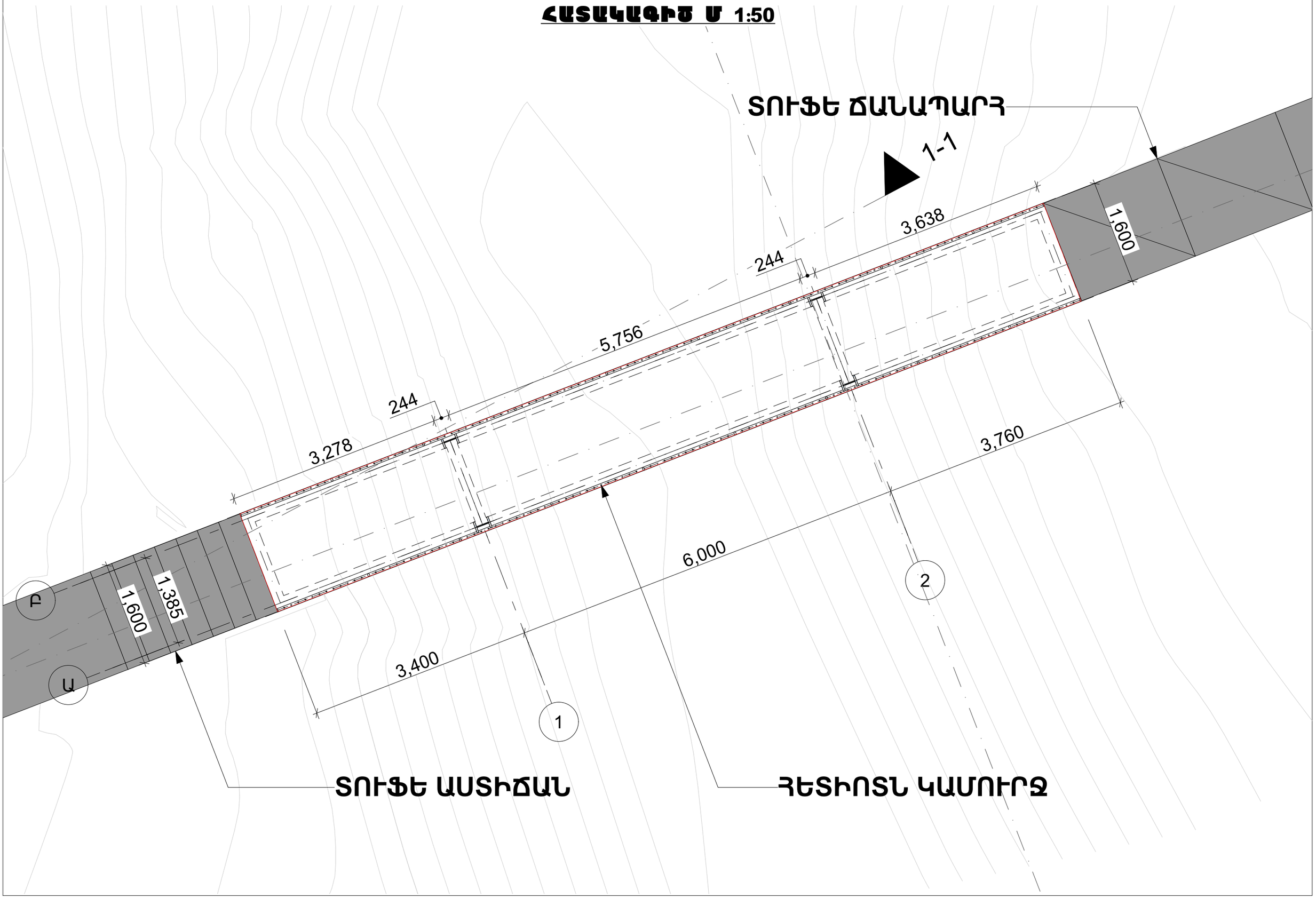

ՃԱԿԱՏ /Ա/ Մ 1:100

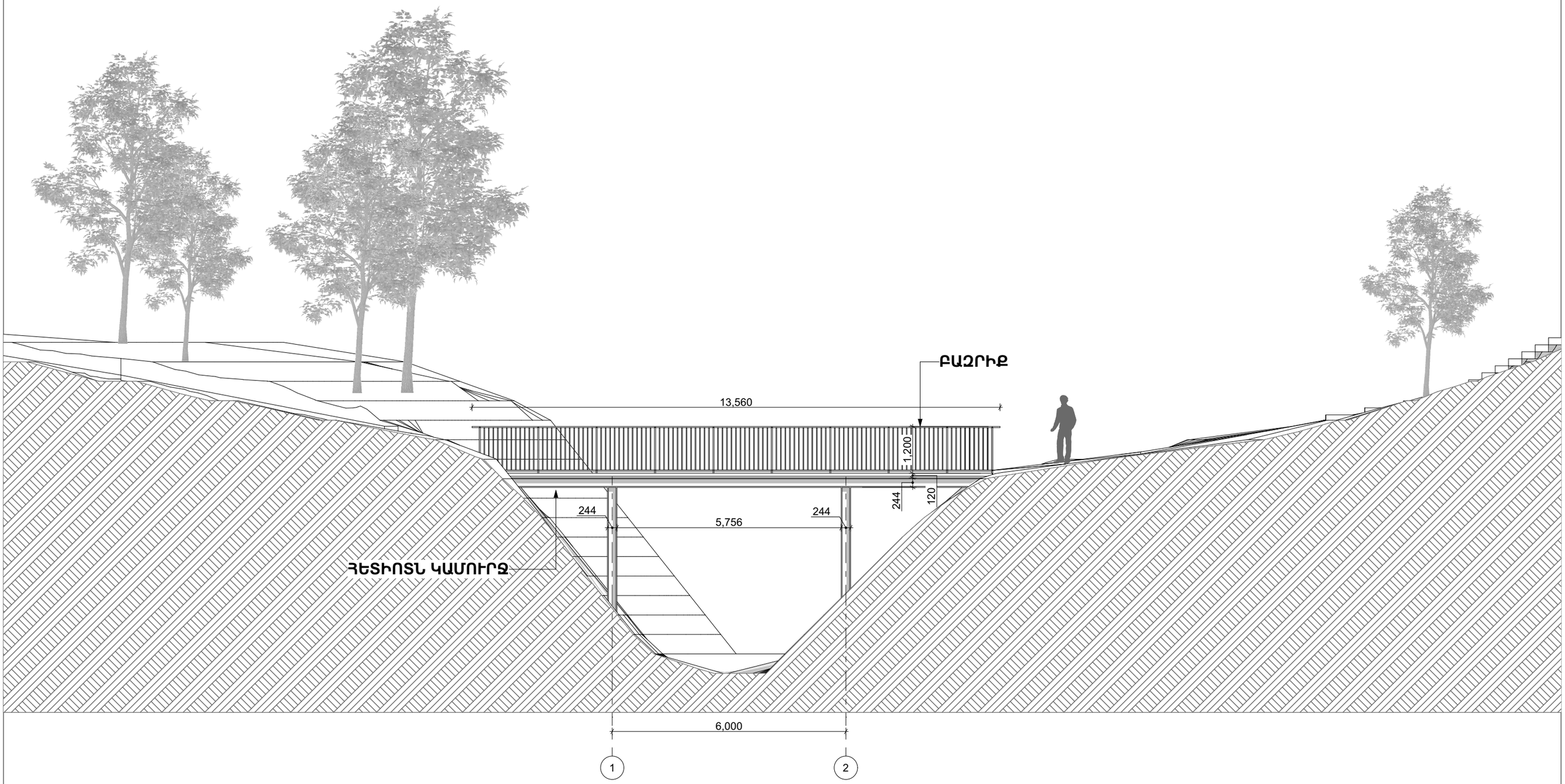

ԿՏՐՎԱԾՔ /1–1/ Մ 1:50

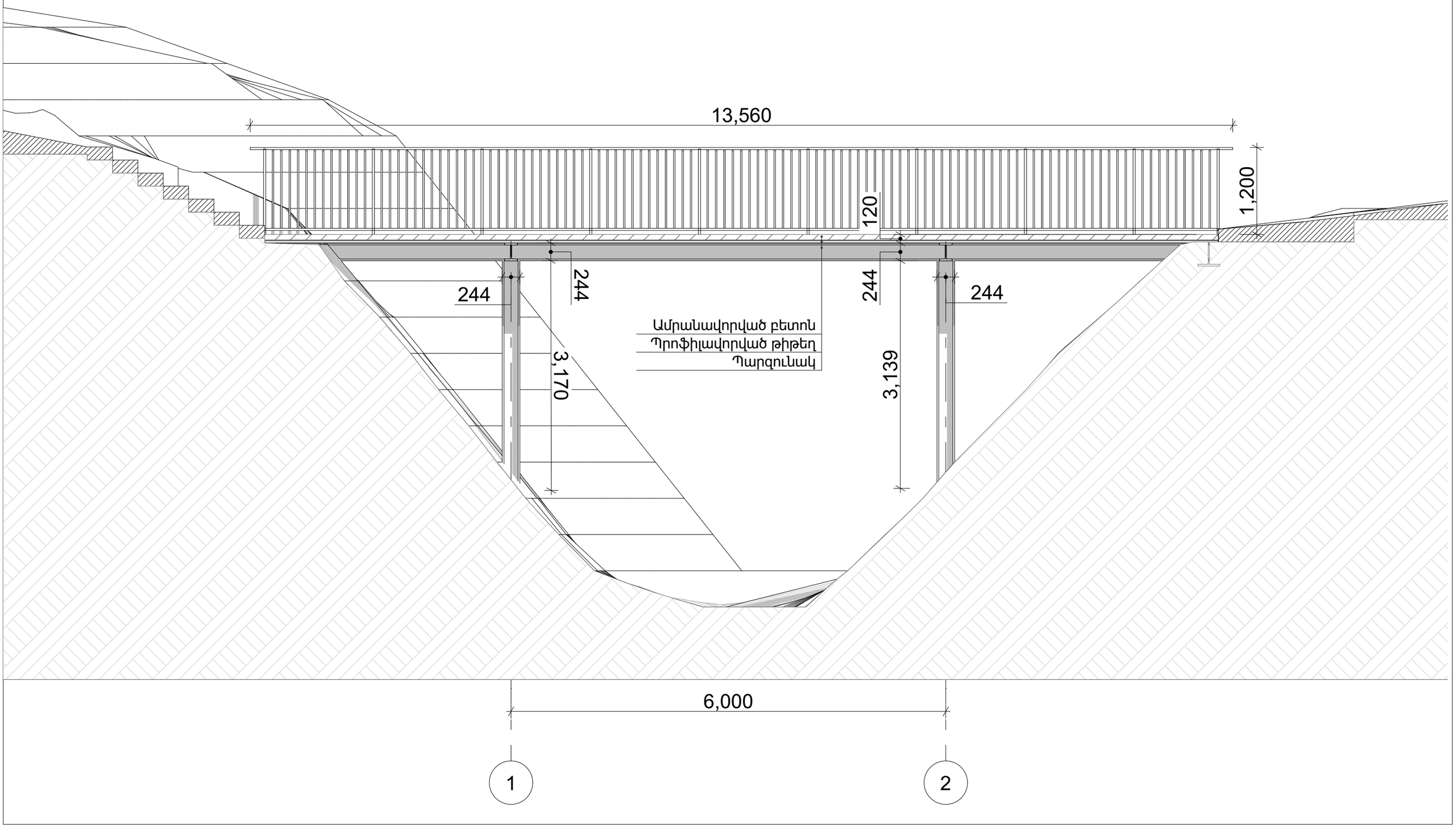

ԿՏՐՎԱԾՔ /2–2/ Մ 1:100

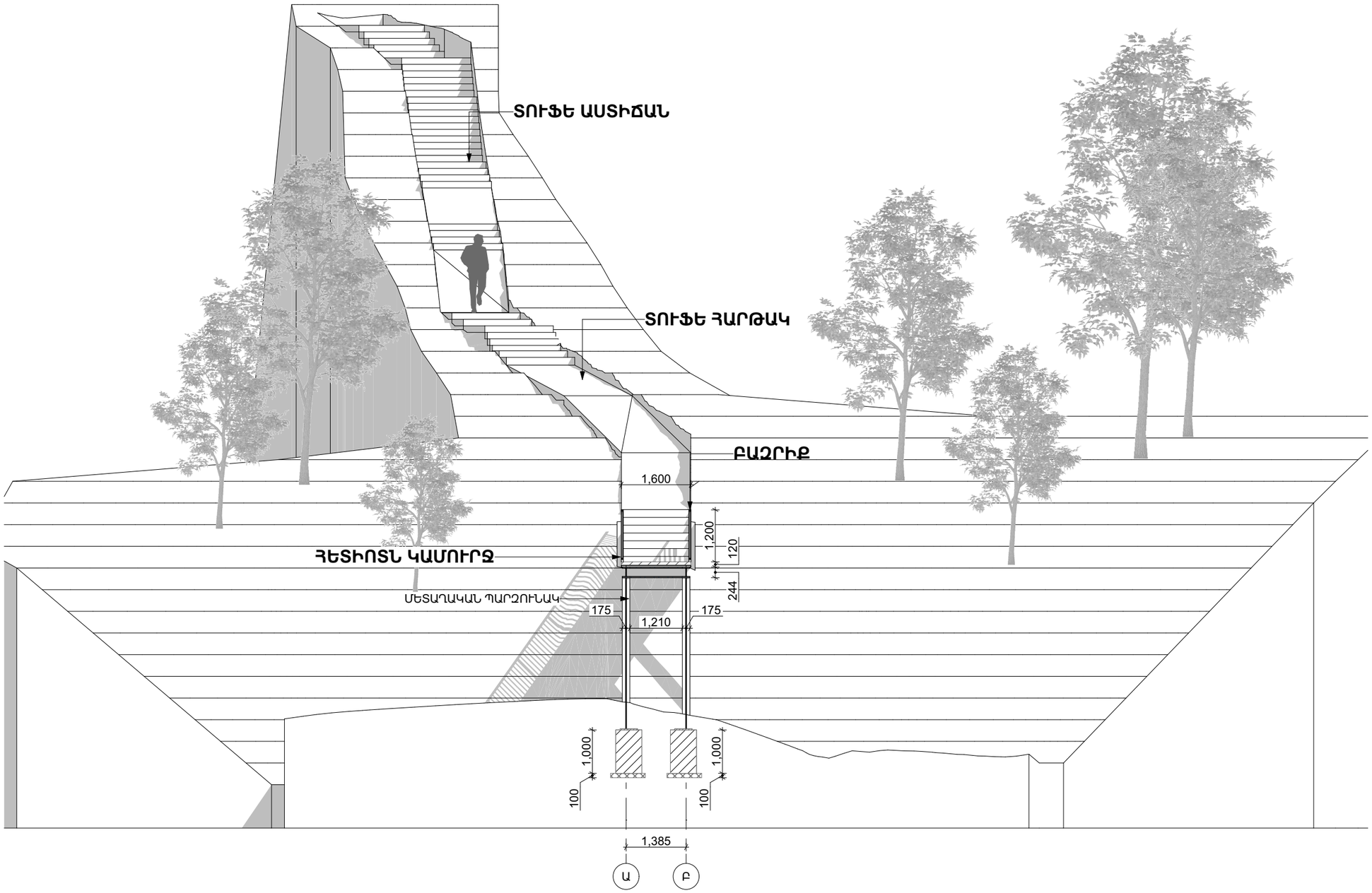

ԲԱՁՐԻՔ

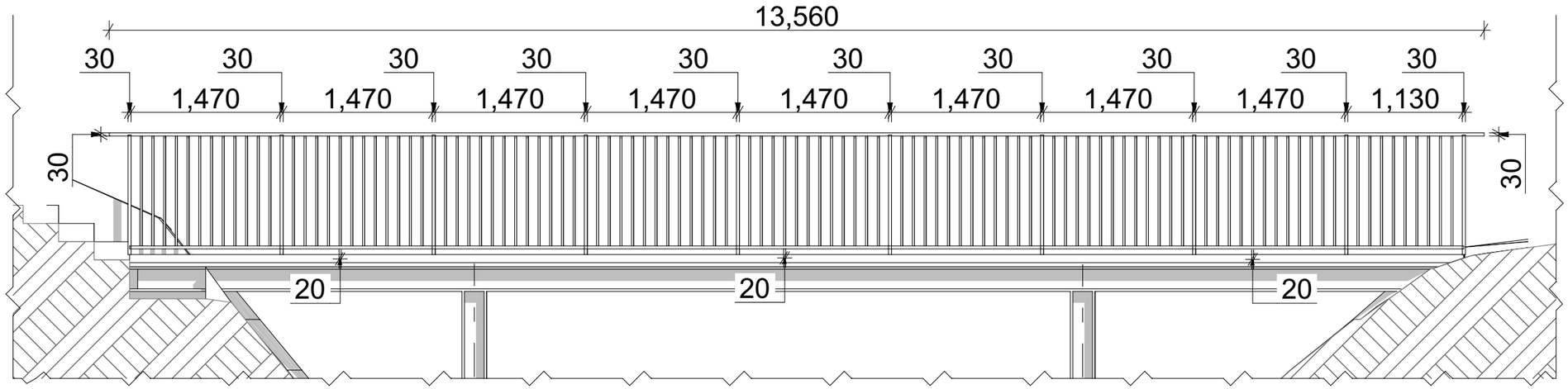
13,560
30
30
30
30
30
30
30
30
30
30
1,470
1,470
1,470
1,470
1,470
1,470
1,470
1,470
1,130
30
30
20
20
20

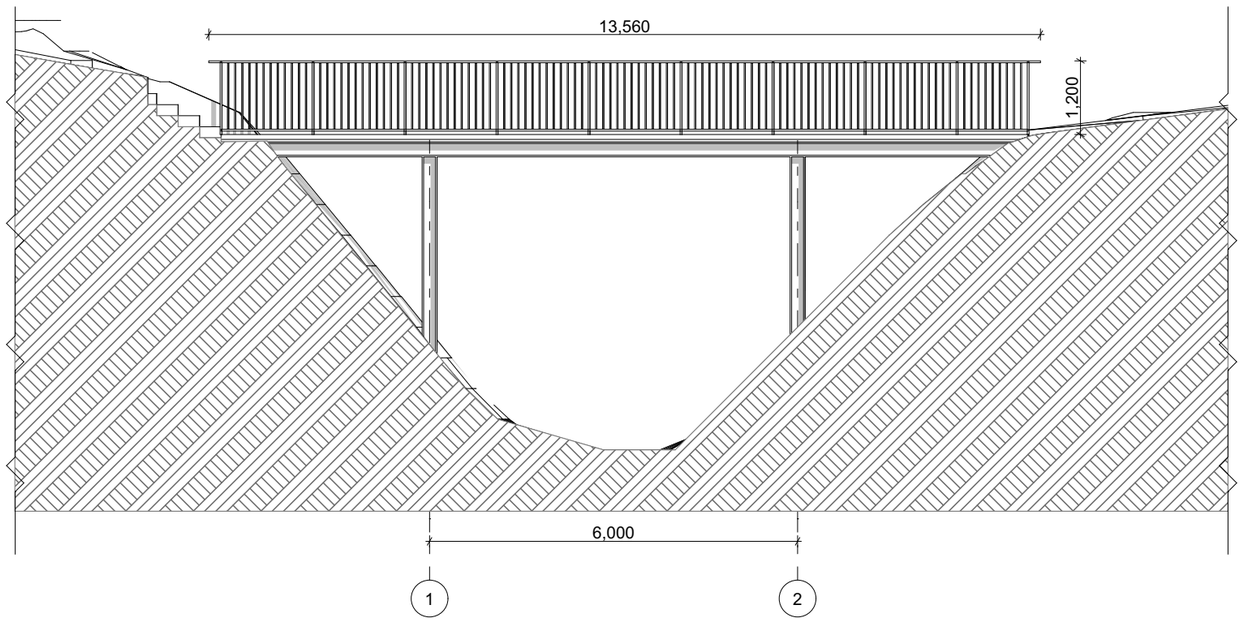
13,560
1,200
6,000
1
2

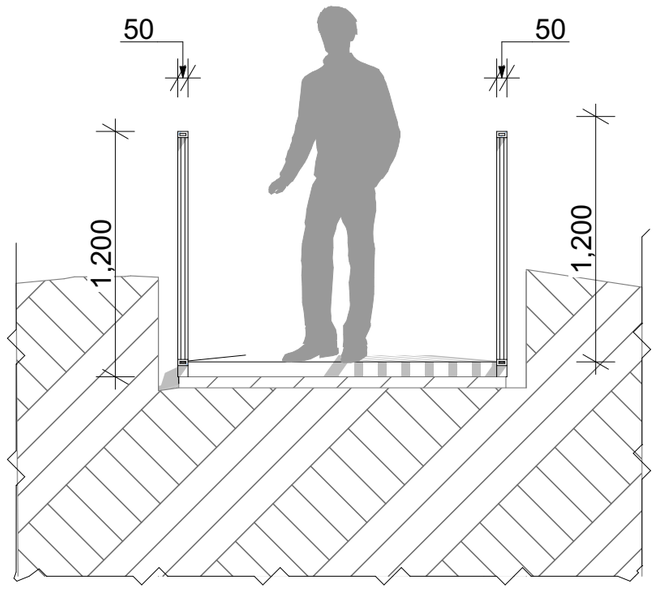
50
50
1,200
1,200

ԵՌԱՉԱՓ ՊԱՏԿԵՐՆԵՐ

ԿՈՆՍՏՐՈՒԿՏՈՐԱԿԱՆ ՄԱՍ

ԵՐԵՎԱՆ 2025

ԲՈՎԱՆԴԱԿՈՒԹՅՈՒՆ

	ՏԻՏՂՈՍԱԹԵՐԹ	
1	ԲՈՎԱՆԴԱԿՈՒԹՅՈՒՆ,ԲԱՑԱՏՐԱԳԻՐ	ԵԿ - 01
2	ԿԱՄՐՋԻ ԿԵՏԱՅԻՆ ՀԻՄՔԵՐԻ ՀԱՏԱԿԱԳԻԾ 0.000 ՆԻՇՈՒՄ	ԵԿ - 02
3	ՄԵՏԱՂԱԿԱՆ ՍՅՈՒՆԵՐԻ ՄԱԿՆԻՇԱՎՈՐՄԱՆ ՀԱՏԱԿԱԳԻԾ	ԵԿ - 03
4	ՄԵՏԱՂԱԿԱՆ ՇՐՋԱՆԱԿ «Ա» ԱՌԱՆՑՔՈՎ	ԵԿ - 04
5	ՄԵՏԱՂԱԿԱՆ ՇՐՋԱՆԱԿ «Բ» ԱՌԱՆՑՔՈՎ	ԵԿ - 05
6	ԿԱՄՐՋԻ ԾԱԾԿԻ ՀԱՏԱԿԱԳԻԾ	ԵԿ - 06
7	ՀԱՆԳՈՒՅՑՆԵՐ	ԵԿ - 07
8	ՄԵՏԱՂԱԿԱՆ ԷԼԵՄԵՆՏՆԵՐԻ ՄԱՍՆԱԳԻՐ	ԵԿ - 08

ՆԱԽԱԳԾԻ ԿՈՆՍՏՐՈՒԿՏՈՐԱԿԱՆ ՄԱՍԻ ԿԱԶՄԸ

ՆՇԱՆԱԿՈՒՄԸ	ԱՆՎԱՆՈՒՄԸ
ՄԿ	ՄԵՏԱՂԱԿԱՆ ԿՈՆՍՏՐՈՒԿՑԻԱՆԵՐ

ԲԱՑԱՏՐԱԳԻՐ

1. Նախագծի կոնստրուկտորական մասը մշակված է ճարտարապետական գծագրերի հիման վրա:
2. Նախագիծը մշակված է ՀՀ-ում գործող հետևյալ շինարարական նորմերին համապատասխան.
   - ՀՀՇՆ 20.04-2020 «Երկրաշարժադիմացկուն շինարարություն. նախագծման նորմեր»;
   - ՀՀՇՆ 52.01-2021«Բետոնե և ե/բ կոնստրուկցիաներ»;
   - СНИП 2.01.07-85 «Բեռնվածքներ և ազդեցություններ»;
   - СНИП 2.02.01-83 «Շենքերի և կառուցվածքների հիմնատակեր»;
3. Նախագծով նախատեսված են հետևյալ կոնստրուկտիվ լուծումները.
   - Հիմնակմախքն իրականացվում է մետաղական կոնստրուկցիաներով:Կրող են համարվում տառային առանցքով իրականացված մետաղական շրջանակները:Սյուներն և պարզունակները իրականացված է մետաղական երկտավրերից:Նախատեսված է իրականցնել կետային հիմքեր:
4. Նախագծվող կոնստրուկցիաները հաշվարկված են ըստ նրանց կրողունակության՝ բեռնվածքների հատուկ զուգակցման տակ: Համաձայն գործող նորմերի ընդունված են հետևյալ բեռնվածքները:
   4.1. Սեյսմիկ-3 գոտի, A=0.3g.
   4.2. Ժամանակավոր նորմատիվային -1.5 կՊա
   4.3. Ժամանակավոր կարճատև նորմատիվային -0.3 կՊա
   4.4. Ձյան նորմատիվային -1.5Մպա
5. Նախագծով նախատեսված է հետևյալ նյութերի կիրառումը.
   ա) բետոն - ծանր, լցանյութերը-բազալտյա խիճ և կվարցային ավազ:
   բ) ամրան -A500C; Y0I և Bp-I դասերի ըստ гост 5781-82-C
   գ) էլեկտրոդներ Э-42 A տիպի, УОНИИ 13/45 մակնիշի гост 9467-82
6. Ամրանակմախքները հիմնականում պատրաստվում են կապելու (գործելու) եղանակով:

KHARATYAN ARCHITECTS	ԿՈՆՍՏՐՈՒԿՏՈՐ	Հարությունյան		Ֆուտբոլի դաշտի աշխատանքային նախագիծ		
				ՀՀ Տավուշի մարզ,գյուղ Այգեձոր		
				Պատվիրատու՝ Բերդի Համայնքապետարան		
	ԿՈՆՍՏՐՈՒԿՏՈՐԱԿԱՆ ՄԱՍ			ԲՈՎԱՆԴԱԿՈՒԹՅՈՒՆ,ԲԱՑԱՏՐԱԳԻՐ	ՓՈՒԼ	ԹԵՐԹ	ԹԵՐԹԵՐ
	"ԽԱՌԱՏՅԱՆ ԱՐԽԻՏԵԿՏ" ՍՊԸ ՏՆՕՐԵՆ Ս.ԽԱՌԱՏՅԱՆ				ԱՆ	01	8

ԿԱՄՐՋԻ ԿԵՏԱՅԻՆ ՀԻՄՔԵՐԻ ՀԱՏԱԿԱԳԻԾ 0.000 ՆԻՇՈՒՄ Մ 1:50

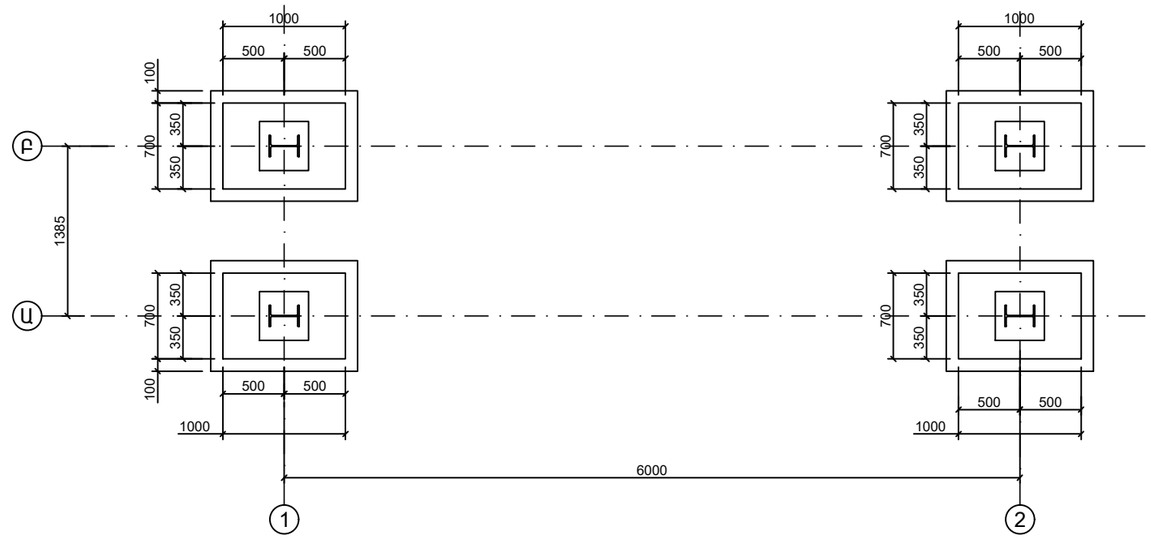

Ա-Ա Մ1:10

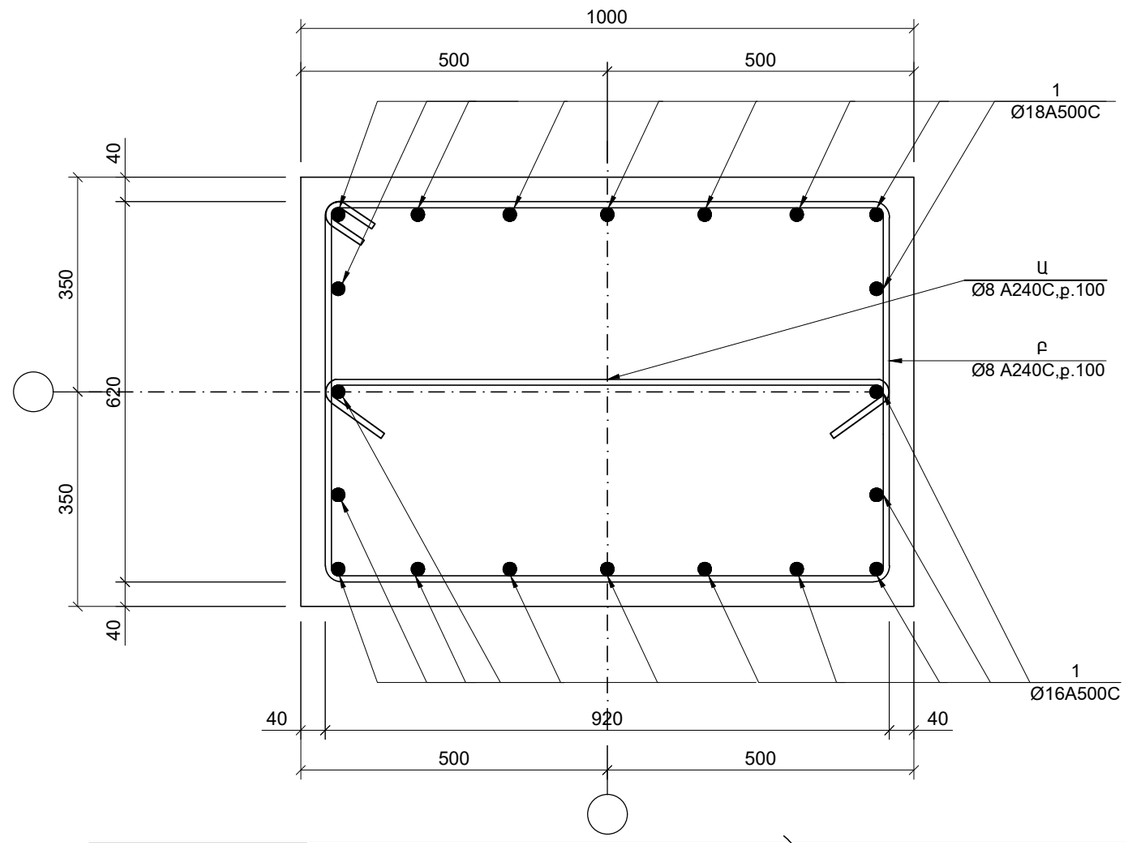

ԿԵՏԱՅԻՆ ՀԻՄՔԵՐ Մ 1:50

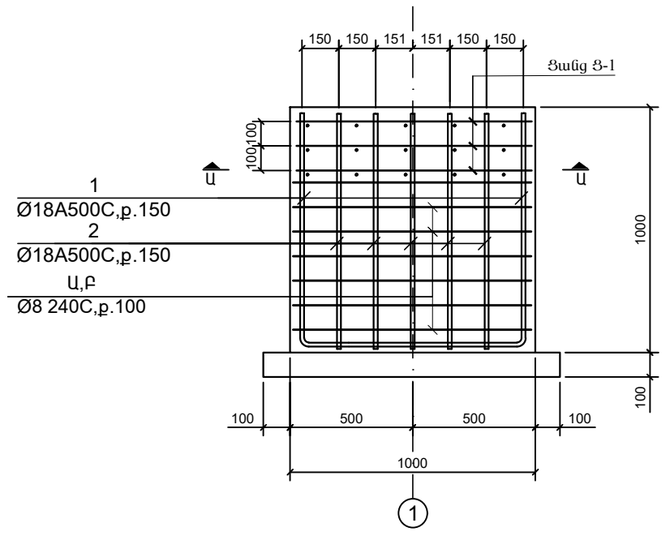

ԷԼԵՄԵՆՏՆԵՐԻ ՄԱՍՆԱԳԻՐ

ԴԻՐՔ	ԷՍՔԻԶ	ԴԻՐՔ	ԷՍՔԻԶ	ԴԻՐՔ	ԷՍՔԻԶ
1	920, 920, 920 — L = 2760	2	920, 200 — L = 1120	Բ	920, 100, 100 — L = 1120
ԴԻՐՔ	ԷՍՔԻԶ				
Ա	1020, 620, 720, 920 — L = 3280				

ԿՈՆՍՏՐՈՒԿՏՈՐ	Հարությունյան		Ֆուտբոլի դաշտի աշխատանքային նախագիծ
			ՀՀ Տավուշի մարզ,գյուղ Այգեձոր
			Պատվիրատու՝ Բերդի Համայնքապետարան
ԿՈՆՍՏՐՈՒԿՏՈՐԱԿԱՆ ՄԱՍ			ԿԱՄՐՋԻ ԿԵՏԱՅԻՆ ՀԻՄՔԵՐ ՀԱՏԱԿԱԳԻԾ 0.000 ՆԻՇՈՒՄ
"ԽԱՌԱՏՅԱՆ ԱՐԽԻՏԵԿՏՍ" ՍՊԸ ՏՆՕՐԵՆ Ս.ԽԱՌԱՏՅԱՆ			

ՓՈՒԼ	ԹԵՐԹ	ԹԵՐԹԵՐ
ԱՆ	02	8

ՆԵՐԴԻՐ ԴԵՏԱԼՆԵՐԻ ԴԻՐՔԸ ՀԱՏԱԿԱԳԾՈՒՄ Մ 1:50

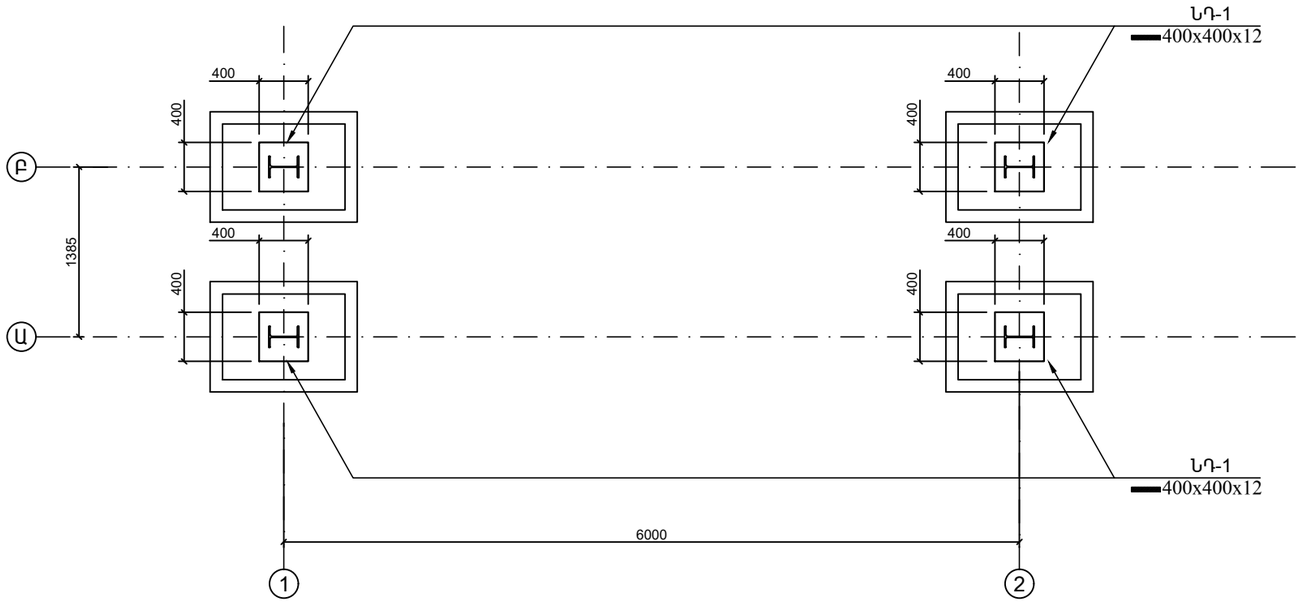

ՄԵՏԱՂԱԿԱՆ ՍՅՈՒՆԵՐԻ ՄԱԿՆԻՇԱՎՈՐՄԱՆ ՀԱՏԱԿԱԳԻԾ Մ 1:50

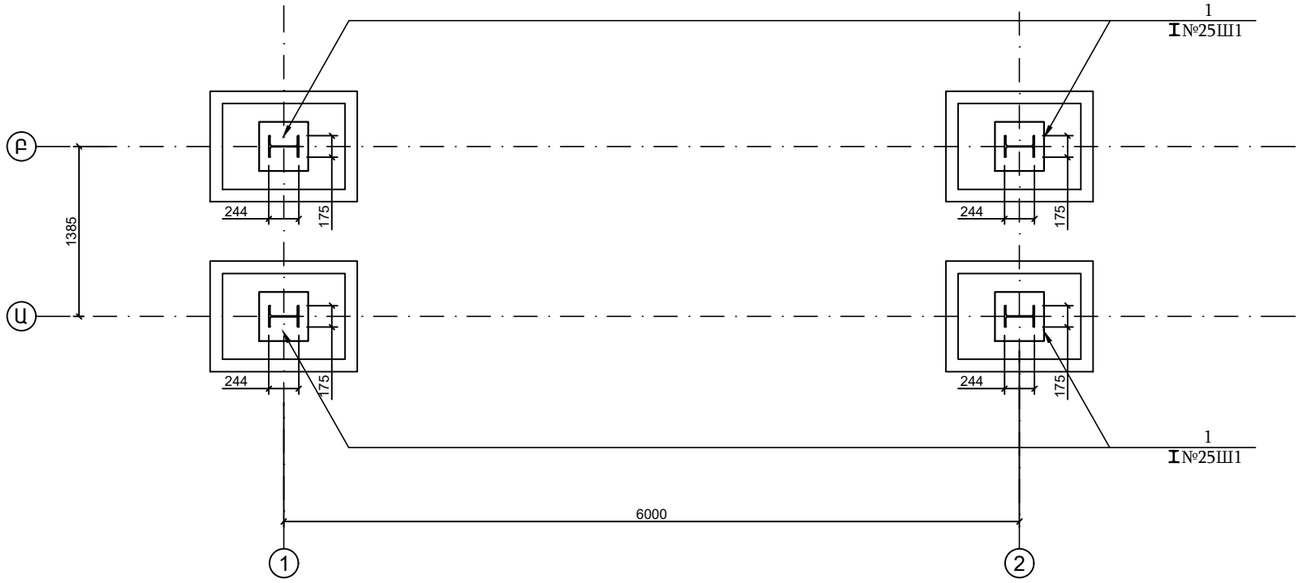

KHARATYAN ARCHITECTS	ԿՈՆՍՏՐՈՒԿՏՈՐ	Հարությունյան		Ֆուտբոլի դաշտի աշխատանքային նախագիծ		
				ՀՀ Տավուշի մարզ,գյուղ Այգեձոր		
				Պատվիրատու՝ Բերդի Համայնքապետարան		
	ԿՈՆՍՏՐՈՒԿՏՈՐԱԿԱՆ ՄԱՍ			ՄԵՏԱՂԱԿԱՆ ՍՅՈՒՆԵՐԻ ՄԱԿՆԻՇԱՎՈՐՄԱՆ ՀԱՏԱԿԱԳԻԾ	ՓՈՒԼ	ԹԵՐԹ	ԹԵՐԹԵՐ
	"ԽԱՌԱՏՅԱՆ ԱՐԽԻՏԵԿՏ" ՍՊԸ ՏՆՕՐԵՆ Ս.ԽԱՌԱՏՅԱՆ				ԱՆ	03	8

ՄԵՏԱՂԱԿԱՆ ՇՐՋԱՆԱԿ «Ա» ԱՌԱՆՑՔՈՎ Մ 1:50

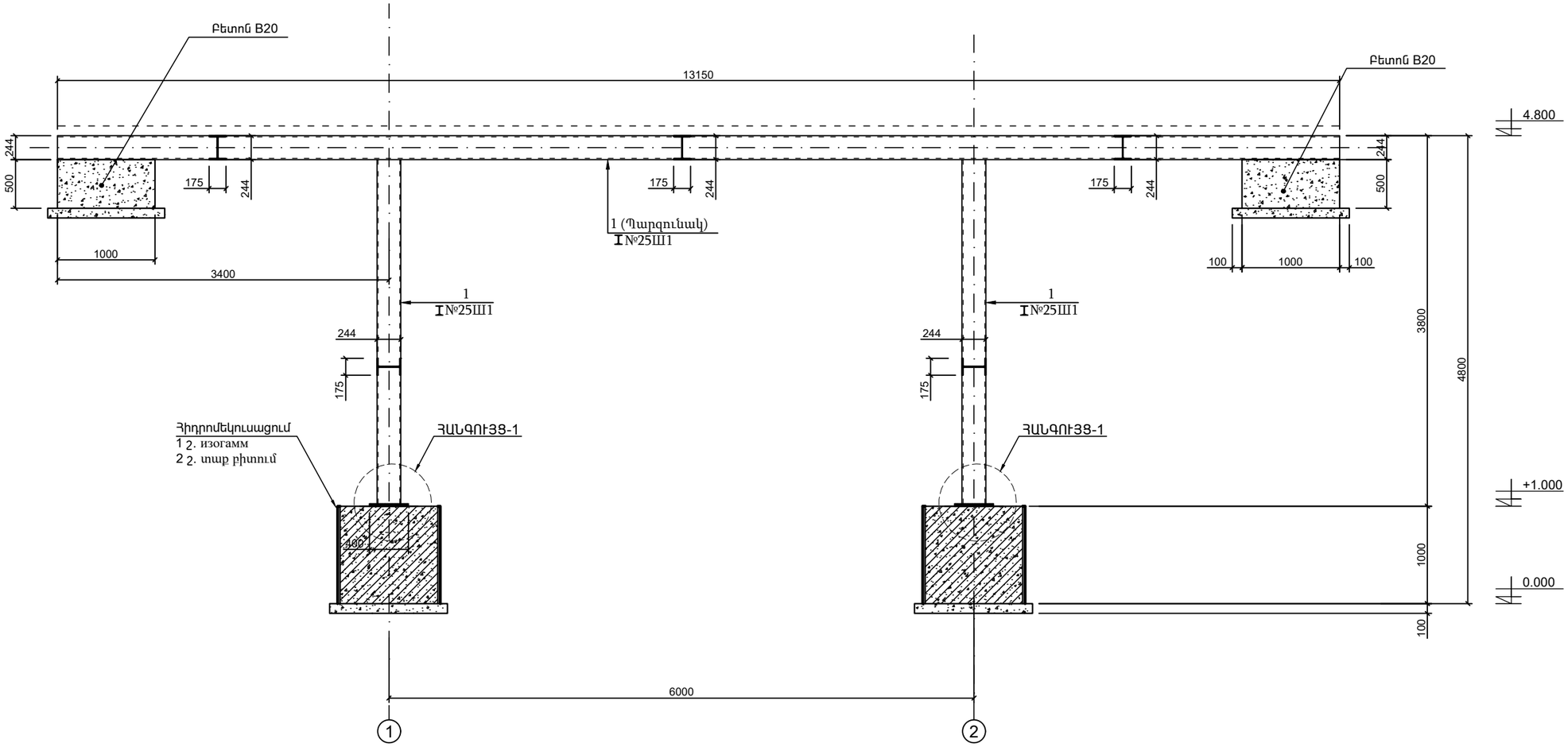

KHARATYAN ARCHITECTS	ԿՈՆՍՏՐՈՒԿՏՈՐ	Հարությունյան		Ֆուտբոլի դաշտի աշխատանքային նախագիծ		
				ՀՀ Տավուշի մարզ,գյուղ Այգեձոր Պատվիրատու՝ Բերդի Համայնքապետարան		
	ԿՈՆՍՏՐՈՒԿՏՈՐԱԿԱՆ ՄԱՍ			ՄԵՏԱՂԱԿԱՆ ՇՐՋԱՆԱԿ «Ա» ԱՌԱՆՑՔՈՎ	ՓՈՒԼ	ԹԵՐԹ	ԹԵՐԹԵՐ
	"ԽԱՌԱՏՅԱՆ ԱՐԽԻՏԵԿՏ" ՍՊԸ ՏՆՕՐԵՆ Ս.ԽԱՌԱՏՅԱՆ				ԱՆ	04	8

ՄԵՏԱՂԱԿԱՆ ՇՐՋԱՆԱԿ «Բ» ԱՌԱՆՑՔՈՎ Մ 1:50

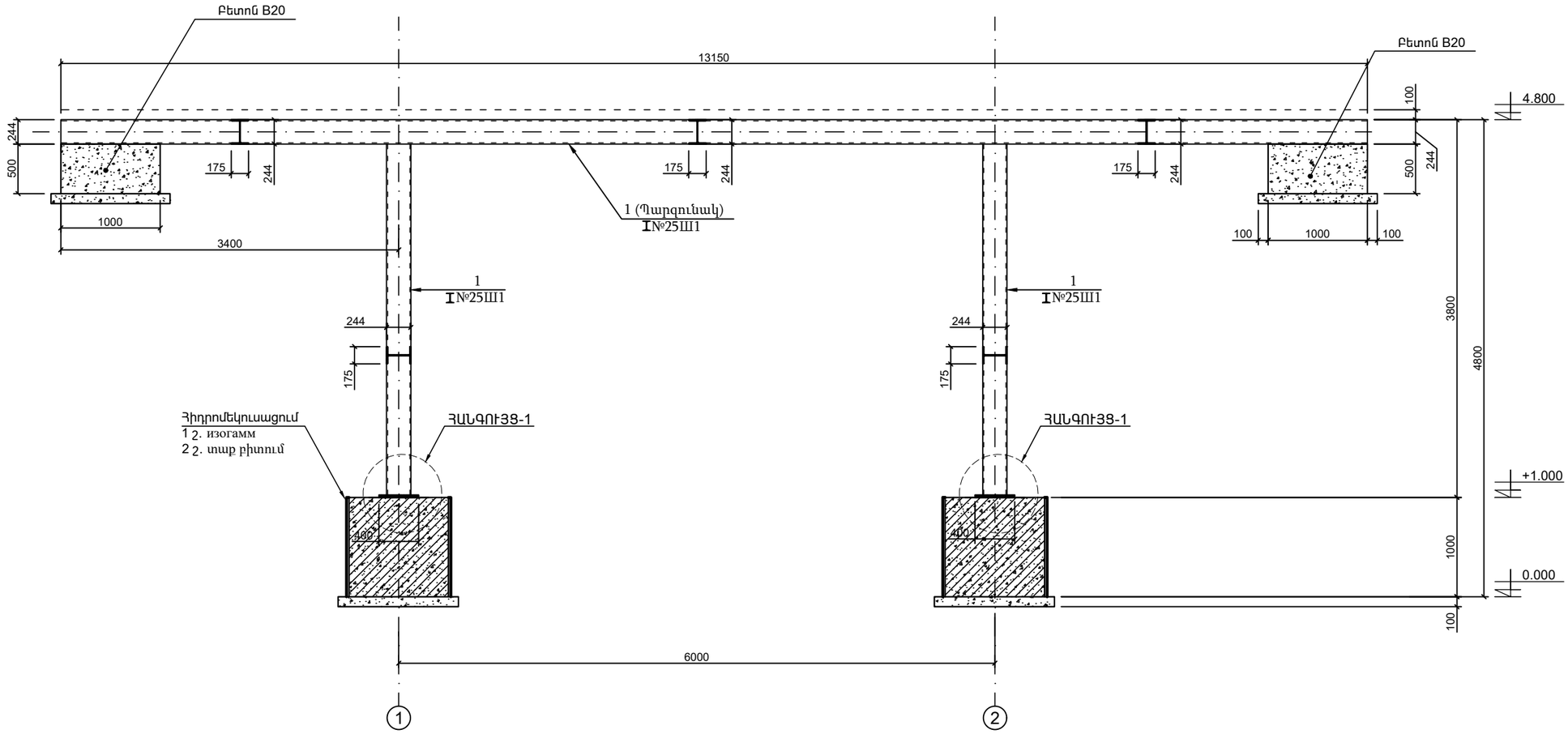

KHARATYAN ARCHITECTS	ԿՈՆՍՏՐՈՒԿՏՈՐ	Հարությունյան		Ֆուտբոլի դաշտի աշխատանքային նախագիծ		
				ՀՀ Տավուշի մարզ,գյուղ Այգեձոր Պատվիրատու՝ Բերդի Համայնքապետարան		
	ԿՈՆՍՏՐՈՒԿՏՈՐԱԿԱՆ ՄԱՍ			ՄԵՏԱՂԱԿԱՆ ՇՐՋԱՆԱԿ «Բ» ԱՌԱՆՑՔՈՎ	ՓՈՒԼ	ԹԵՐԹ	ԹԵՐԹԵՐ
	"ԽԱՌԱՏՅԱՆ ԱՐԽԻՏԵԿՏ" ՍՊԸ ՏՆՕՐԵՆ Ս.ԽԱՌԱՏՅԱՆ				ԱՆ	05	8

ԿԱՄՐՋԻ ԾԱԾԿԻ ՀԱՏԱԿԱԳԻԾ Մ 1:50

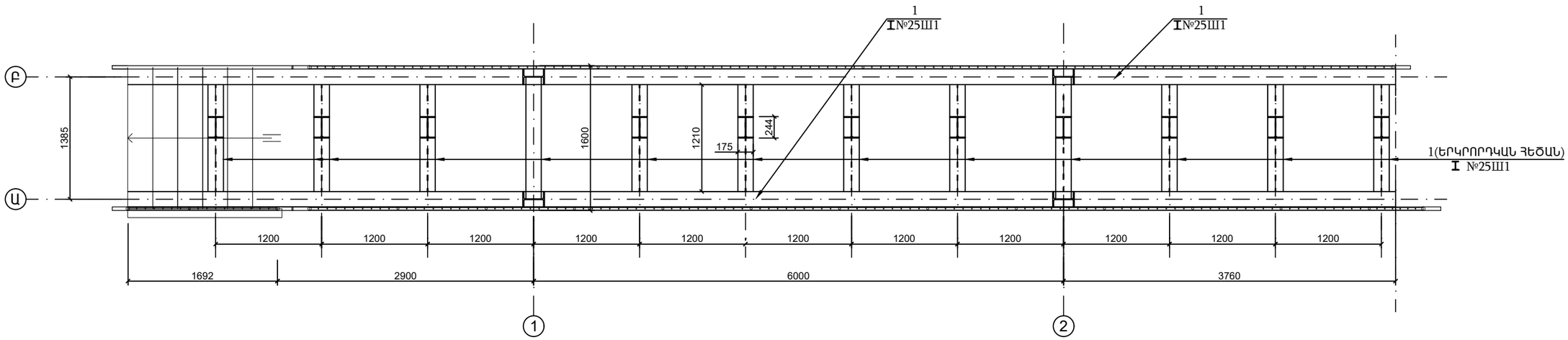

ԿԱՄՐՋԻ ԾԱԾԿԻ ԱՄՐԱՆԱՎՈՐՄԱՆ ՀԱՏԱԿԱԳԻԾ Մ 1:50

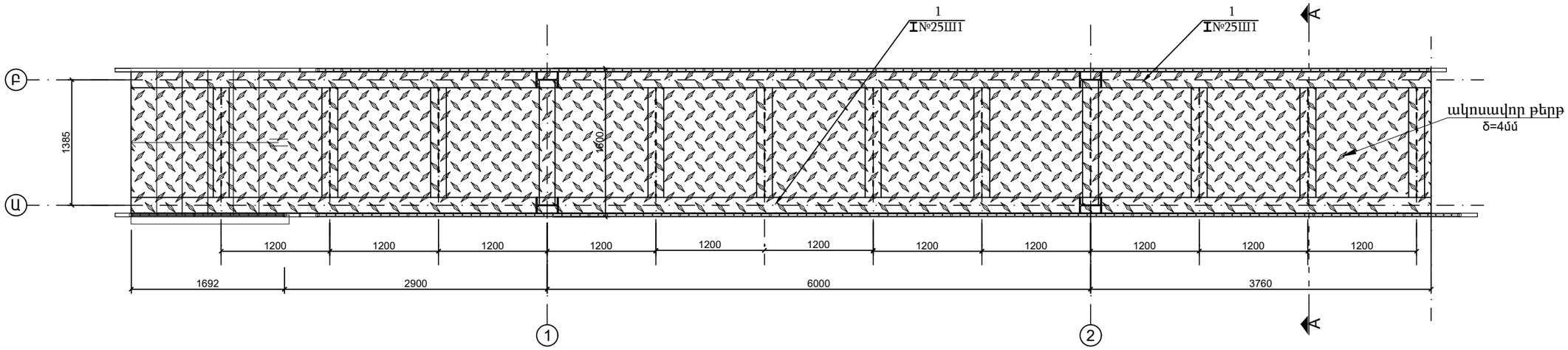

KHARATYAN ARCHITECTS	ԿՈՆՍՏՐՈՒԿՏՈՐ	Հարությունյան		Ֆուտբոլի դաշտի աշխատանքային նախագիծ		
				ՀՀ Տավուշի մարզ,գյուղ Այգեձոր Պատվիրատու՝ Բերդի Համայնքապետարան		
	ԿՈՆՍՏՐՈՒԿՏՈՐԱԿԱՆ ՄԱՍ			ԿԱՄՐՋԻ ԾԱԾԿԻ ՀԱՏԱԿԱԳԻԾ	ՓՈՒԼ	ԹԵՐԹ	ԹԵՐԹԵՐ
	"ԽԱՌԱՏՅԱՆ ԱՐԽԻՏԵԿՏ" ՍՊԸ ՏՆՕՐԵՆ Ս.ԽԱՌԱՏՅԱՆ				ԱՆ	06	8

ՀԱՆԳՈՒՅՑ-1 Մ1:10

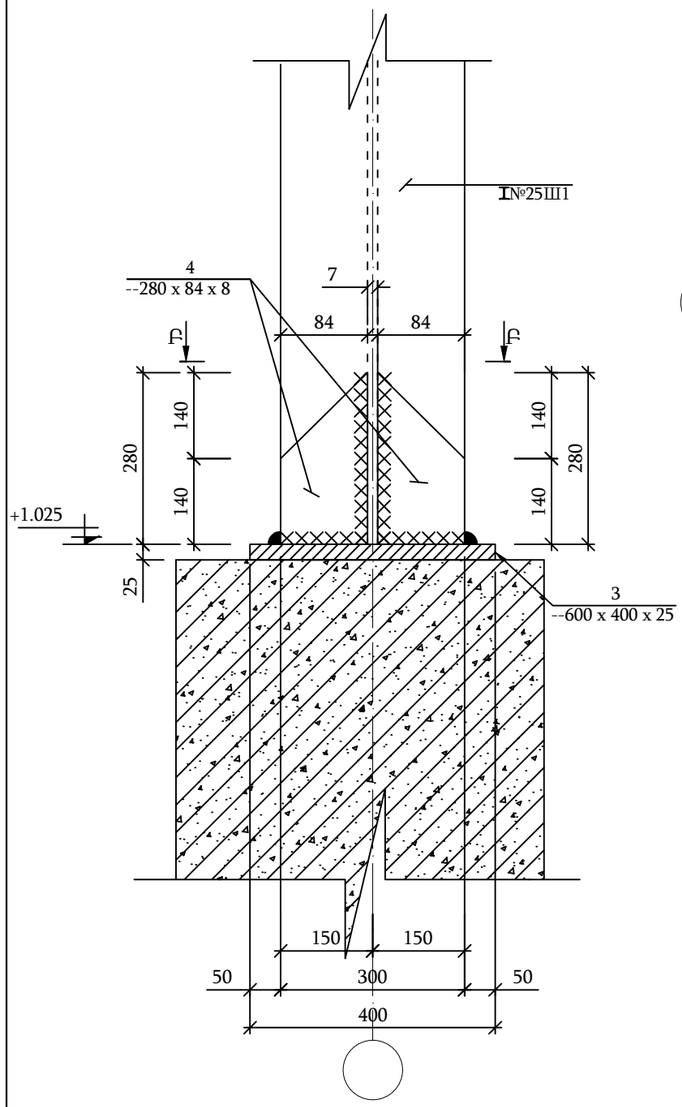

ՏԵՍՔ Բ-Բ, Մ1:10

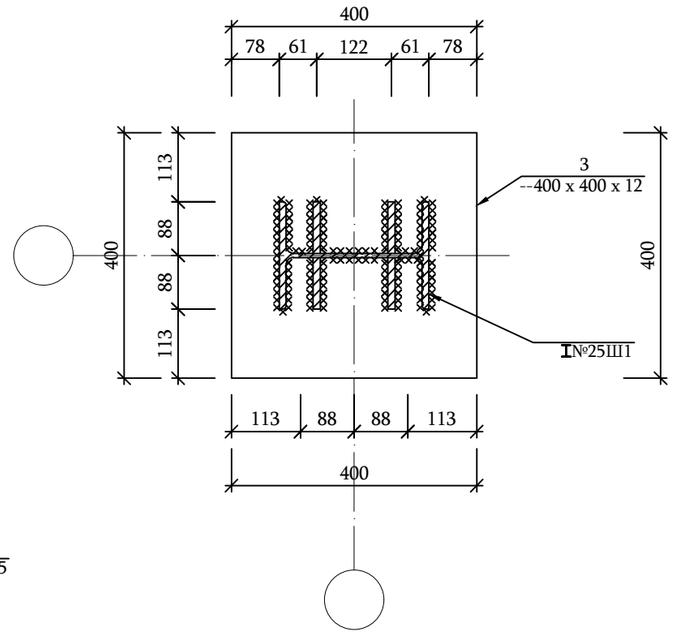

ԿՏՐՎԱԾՔ A-A, Մ1:10

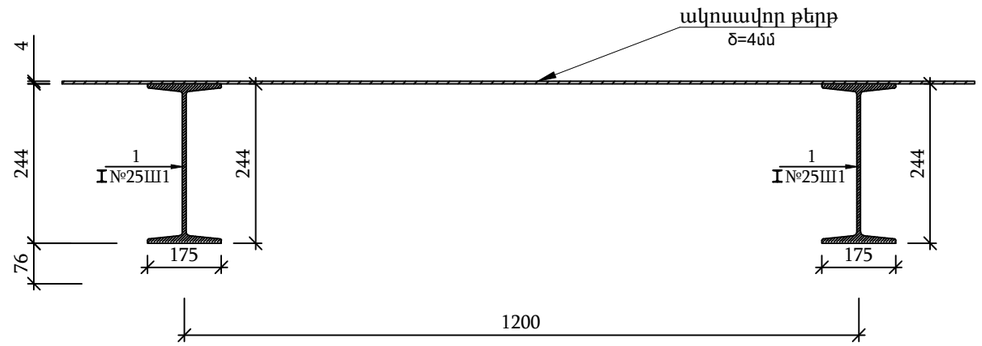

KHARATYAN ARCHITECTS	ԿՈՆՍՏՐՈՒԿՏՈՐ	Հարությունյան		Ֆուտբոլի դաշտի աշխատանքային նախագիծ		
				ՀՀ Տավուշի մարզ,գյուղ Այգեձոր		
				Պատվիրատու՝ Բերդի Համայնքապետարան		
	ԿՈՆՍՏՐՈՒԿՏՈՐԱԿԱՆ ՄԱՍ			ՀԱՆԳՈՒՅՑՆԵՐ	ՓՈՒԼ	ԹԵՐԹ	ԹԵՐԹԵՐ
	"ԽԱՌԱՏՅԱՆ ԱՐԽԻՏԵԿՏ" ՍՊԸ ՏՆՕՐԵՆ Ս.ԽԱՌԱՏՅԱՆ				ԱՆ	07	8

ՄԻԱՁՈՒՅԼ ԿԵՏԱՅԻՆ ՀԻՄՔԵՐԻ ՀԱՄԱՐ

Տարր №	Նշանակում	Քանակ (հատ)	Քա2 1 էլ. համար (կգ)	Ընդամենը (կգ)	Ընդամենը (կգ)4 հատ
	Միաձույլ կետային հիմքերի համար			62.1	
1	Ø 18 A500c L = 2760 մմ	5	5.51	27.6	120
2	Ø 18 A500c L = 1120 մմ	10	2.24	22.4	100
Ա	Ø 8 A240c L = 3280 մմ	7	1.29	9.1	37
Բ	Ø 8 A240c L = 1120 մմ	7	0.44	3.1	15
	Բետոն B20 դասի, ամբողջ հիմքերի համար			0.70 մ³	3 մ³
	Բետոն B20 դասի, ամբողջ հիմքերի համար			2.00 մ³	2 մ³
	Նախապատրաստական շերտ B7.5 դասի, ամբողջ հիմքերի համար			0.20 մ³	1.00 մ³

ՄԵՏԱՂԱԿԱՆ ԷԼԵՄԵՆՏՆԵՐԻ ՄԱՄՆԱԳԻՐ

ՏԱՐՐ NN	ՆՇԱՆԱԿՈՒՄ	ԱՆՎԱՆՈՒՄ	ՔԱՆԱԿ	ԸՆԴՀԱՆՈՒՐ.
	ՇՐՋԱՆԱԿ "BF" ԱՌԱՆՑՔՈՎ		1	
		ՄԵՏԱՂԱԿԱՆ ՍՅՈՒՆԵՐ		
1		№25Ш1 L= 3800	4	671.8
2	ՆԴ-1	-- 12x400 L= 400	4	61
	ՄԵՏԱՂԱԿԱՆ ՊԱՐԶՈՒՆԱԿՆԵՐ			
1	ՊԱՐԶՈՒՆԱԿ	№25Ш1 L= 13200	2	1166.9
1	ԵՐԿՐՈՐԴԱԿԱՆ ՀԵՁԱՆ	№25Ш1 L= 1210	13	663.8
	ակոսավոր թերթ	23մ²		740

KHARATYAN ARCHITECTS	ԿՈՆՍՏՐՈՒԿՏՈՐ	Հարությունյան		Ֆուտբոլի դաշտի աշխատանքային նախագիծ		
				ՀՀ Տավուշի մարզ,գյուղ Այգեձոր Պատվիրատու՝ Բերդի Համայնքապետարան		
	ԿՈՆՍՏՐՈՒԿՏՈՐԱԿԱՆ ՄԱՍ			ՄԵՏԱՂԱԿԱՆ ԷԼԵՄԵՆՏՆԵՐԻ ՄԱՄՆԱԳԻՐ	*ՓՈՒԼ*	*ԹԵՐԹ*	*ԹԵՐԹԵՐ*
	"ԽԱՌԱՏՅԱՆ ԱՐԽԻՏԵԿՏ" ՍՊԸ ՏՆՕՐԵՆ Ս.ԽԱՌԱՏՅԱՆ				ԱՆ	08	8